Maxonic 万讯

SHENZHEN MAXONIC AUTOMATION CON[illegible]KOL CO.,LT

深圳万讯自控股份有限公司

[illegible]

[illegible] 11

H ISOLATOR Selection Guide

H 系列信号隔离器 选型手册

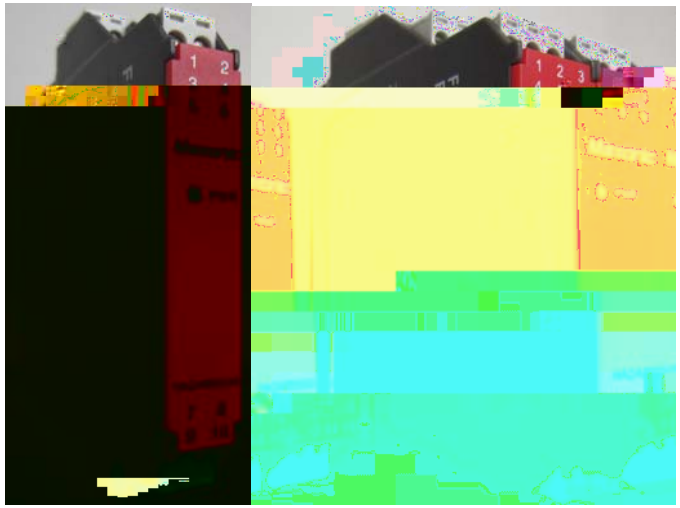

Maxonic 万讯

[illegible]

与 PRODUCT AND APPLICATION

号		号	号		
H1-AI1	号 1	2/3/4 4~20mA 号	4 4~20mA 号	2/3/4 变 ; /	4
H2-AI1	号 1 2 2 2	2/3/4 4~20mA 号	4 4~20mA 号	2/3/4 变 ; /	6
H1-AI2	号 HART 1	2/3/4 4~20mA HART 号	4 4~20mA HART 号	2/3/4 变 ; /	9
H2-AI2	号 HART 1 2 2 2	2/3/4 4~20mA HART 号	4 4~20mA HART 号	2/3/4 变 ; /	10
H1-AI3	号 1 1 2	4 4~20mA 1~5V 号	4 4~20mA 1~5V 号	4 变 ; /	11
H2-AI3	号 2 2	4 4~20mA 1~5V 号	4 4~20mA 1~5V 号	4 变 ; /	12
H1-AI4	HART 1 1 2 2	2 4~20mA HART 号	2 4~20mA HART 号	2 变	13
H1-AI5	HART 1 1 2 2	4 4~20mA HART 号	4 4~20mA HART 号	4 变 ; /	14
H1-AO1	号 1 1	4 4~20mA 号	4 4~20mA 号	/	15
H2-AO1	号 1 2 2 2	4 4~20mA 号	4 4~20mA 号	/	16
H1-AO2	号 HART 1 1	4 4~20mA HART 号	4 4~20mA HART 号	/	17
H2-AO2	号 HART 1 2 2 2	4 4~20mA HART 号	4 4~20mA HART 号	/	18
H1-DI1	号 1 1 2	号; 0/24V 号	号	/ ; /	19
H2-DI1	号 2 2	号; 0/24V 号	号	/ ; /	22
H1-DI2	号 1 1 2	号; 0/24V 号	号; 0/24V 号	/ ; /	23
H2-DI2	号 2 2	号; 0/24V 号	号; 0/24V 号	/ ; /	24
H1-TP1	变 1 1 2	RTD TC	4 4~20mA 1~5V 号		25
H2-TP1	变 2 2	RTD TC	4 4~20mA 1~5V 号		27
H2-GI1	变 1 1 2	RTD TC mV mA V	4 4~20mA 1~5V 号	2/3/4 变 ; /	31

F2-PS1-5A RAIL POWER SUPPLY FEED MOUDULE

、 一 号 2 、余 1 3 LED 1

H1-AI1 - REPEATER POWER SUPPLY

2 4 DCS/PLC DCS PLC DCS/PLC 1 2

2 4 4~20mA

号

号	1	2	1	2
H1-AI1-C0C0-SW1	4~20mA		4~20mA	
H1-AI1-C0CC-SW1	4~20mA		4~20mA	4~20mA
H1-AI1-C0D0-SW1	4~20mA		SINK 4~20mA	
H1-AI1-C0DD-SW1	4~20mA		SINK 4~20mA	SINK 4~20mA

技术

：20 30VDC 1.5W ： 12~30VDC

号： 2/4 4 20mA @25 ：

：20 26V

： 40mA

26V

： 50Ω

号： 4 20mA

：0~350Ω

号： SINK 4 20mA

H2-AI1 REPEATER POWER SUPPLY

2 3 DCS/PLC 4 DCS PLC DCS/PLC
3 4

2 3 4 4~20mA

号		1	2	3	4
H2-AI1-C0CC-C00	4~20mA	4~20mA	4~20mA	4~20mA	
H2-AI1-C0CC-CC0	4~20mA	4~20mA	4~20mA	4~20mA	4~20mA

技术

: 20 30VDC 3W
: 20 26V
40mA
26V
50Ω
4 20mA
: 0~350Ω

@25 : 0.1%F.S Iout≤10uA
: 0.005%F.S/
: 50ms
- - 375V
- 2500VAC 1min
- 2500VAC 1min
- 500VAC 1min
- - 200MΩ 500VDC



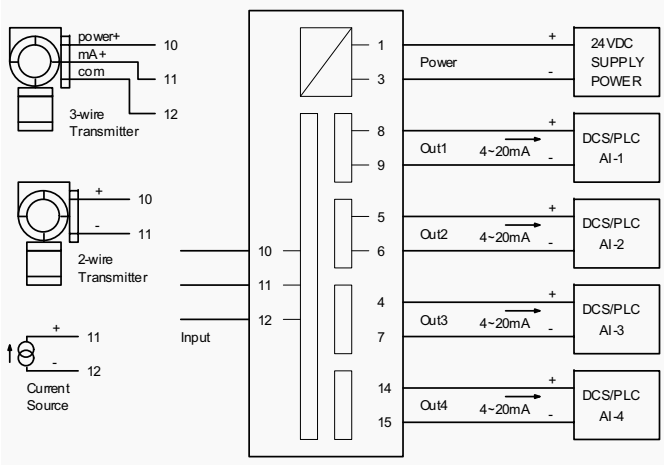

3 14 15

H2-AI1-A REPEATER POWER SUPPLY AC POWERED

2 3 DCS/PLC 4 DCS PLC DCS/PLC
AC220V 1 2 1
3 4

H2-AI1-C0C0-000-A	1	2/3/4 4~20mA	4 4~20mA
H2-AI1-C0CC-000-A	2		
H2-AI1-C0CC-C00-A	3		
H2-AI1-C0CC-CC0-A	4		

技术

: AC85~264V 3VA
: 2/3/4 4~20mA
: 20V~26V
: 30mA
: 100Ω
: 4 4~20mA
: 0~350Ω

@25 : 0.1%F.S Iout≤10uA
: 0.005%F.S/
: 50ms
- 2000VAC 1min

H1-AI2 HART SMART REPEATER POWER SUPPLY

2 3 HART

H1-AI **OLTAGE OR CURRENT CON ERTER**



H1-AI **HART** **SMART REPEATER POWER SUPPLY**

H1-AO1 ISOLATING DRIVER

DCS/PLC 号 1

4~20mA 号

号

号	1	2	1	2
H1-AO1-C0C0	4~20mA		4~20mA	

技术

: 20 30VDC 1.0W
号: 4 20mA
: 200Ω
号: 4 20mA
: 0~1000Ω
@25 : 0.1%F.S Iout≤10uA
: 0.005%F.S/
: 50ms
: - - 375V
: - 2500VAC 1min
- 2500VAC 1min
- 500VAC 1min
: - - 200MΩ 500VDC



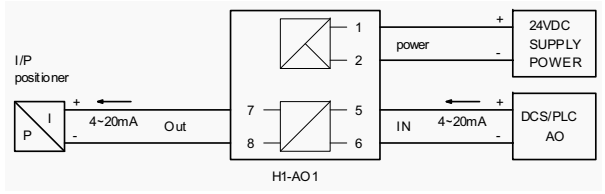

H2-AO1 ISOLATING DRIVER

DCS/PLC 号 2 2
2

4~20mA 号

号

号	1	2	1	2
H2-AO1-C0CC	4~20mA		4~20mA	4~20mA
H2-AO1-CCCC	4~20mA	4~20mA	4~20mA	4~20mA

技术

: 20 30VDC 2W
号: 4 20mA
: 200Ω
号: 4 20mA
: 0~1000Ω
@25 : 0.1%F.S Iout≤10uA
: 0.005%F.S/
: 50ms
: - - 375V
: - 2500VAC 1min
- 2500VAC 1min
- 500VAC 1min
: - - 200MΩ 500VDC

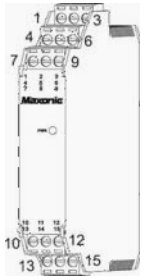

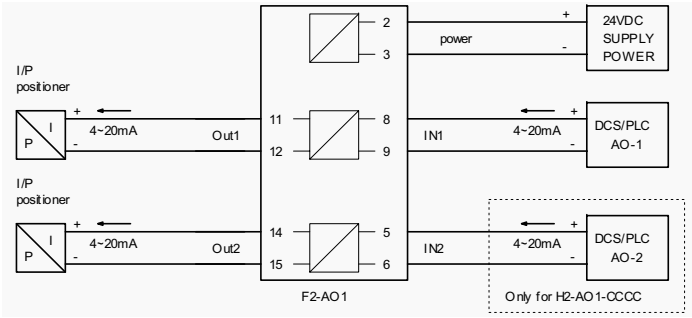

H1-AO2 HART SMART ISOLATING DRIVER

DCS/PLC 号 HART

与



1

RBdBnKttΩnW(üW(KttΩYnsttYobtBtB4≤Ω+tBuBW%-BΩ≤≤sMsBΩs≤MnwBΩYnstnB±4≤B”B≤BBΩ≤uYBB≤BdBBuB4Ω≤≤sMsBΩs≤MnwBΩYnstnBs≤tΩMt≤7(4tΩutuMBuBz4W8(4h44≥4uBK+Ω≤uYtB+Ω≤uYtBuBnMnΩ+sYB+w+Ωn≤≤MB4WYC(

H1-DI1 SWITCH AMPLIFIER

号 0/24V 号 号 DCS/PLC
DCS/PLC 号 0/24V 号 号
2 1 1 1 2

NAMUR 号 0/24V 号

号

号	1	2	1	2
H1-DI1-1010				
H1-DI1-1011				
H1-DI1-2010	0/24V 号			
H1-DI1-2011	0/24V 号			

技术

：20 30VDC 1.0W
号： 号 号
号：
2.1mA 2kΩ ON
1.2mA 10kΩ OFF
： 6.0mA、
0.1mA、
8V±10%
8mA±10%
0/24V 号： 3mA@24VDC
16~30V、 ON
0~5V、 OFF

LED：
LED： ON：
1：
2：
：2A@250VAC 2A@30VDC
：100
： 20Hz
： - - 375V
： - 2500VAC 1min
- 2500VAC 1min
- 500VAC 1min
： - - 200MΩ 500VDC

DIP ON OFF
SW1

H1-DI1-C SWITCH AMPLIFIER

PNP/NPN 号 号 DCS/PLC 1 1
2

PNP/NPN

号

号	1	2	1	2
H1-DI1-G010				
H1-DI1-G011				

技术

：2A@250VAC 2A@30VDC
：20 30VDC 1.0W
：100
号： 号 ：20Hz
：100kΩ ： - - 375V
：21V±10% 830Ω ： - 2500VAC 1min
： 10mA - 2500VAC 1min
LED： - 500VAC 1min
LED： ON ： - - 200MΩ 500VDC
：



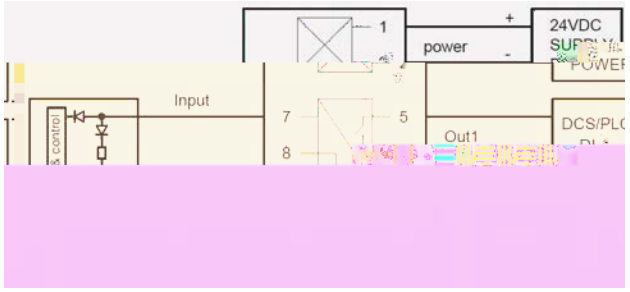

H2-DI1 SWITCH AMPLIFIER

号 0/24V 号 号 DCS/PLC
DCS/PLC 号 0/24V 号
号
号 2 2

NAMUR 号 0/24V 号

号

号	1	2	1	2
H2-DI1-1111	0/24V 号	0/24V 号	已	已

技术

：20 30VDC 1.0W
号： 号 号
号：
2.1mA 2kΩ ON
1.2mA 10kΩ OFF
： 6.0mA、
0.1mA、
8V±10%
8mA±10%
0/24V 号： 3mA@24VDC
16~30V、 ON
0~5V、 OFM+p

H1-DI2 SWITCH INTERFACE

号 0/24V 号 号

DCS/PLC DCS 号 0/24V 号

号 2 1 1

2

NAMUR 号 0/24V

H1-TP1 ， 变

H2-TP1 变 TEMPERATRUE CON ERTER

号 DCS/PLC
2 2

号

号	1	2	1	2
H2-TP1- # # * *	# 、 1	# 、 1	* 、 2	* 、 2

、 1

1 ： K	4 ： B	7 ： J	G ：
2 ： S	5 ： R	8 ： N	
3 ： E	6 ： T	9 ： Pt100	

、 2

1 ： 0~1V DC	4 ： 0~10V DC	C ： 4~20mA DC
2 ： 0~5V DC	A ： 0~10mA DC	G ：
3 ： 1~5V DC	B ： 0~20mA DC	

举 ：

1 1 K 1 4~20mA； 2 E 2 0~10V

号 ：H2-TP1-13C4

2 Pt100 0~300

3 “ 变

H1-TP2 号 THERMOCOUPLE ISOLATOR

mV 号 DCS/PLC
1

mV 号

号

号	1	2	1	2
H1-TP2-V0V0	-100mV~+100mV		-100mV~+100mV	

技术

: 20 30VDC 1.0W
号: -100mV~+100mV
: 100Ω/
号: -100mV~+100mV
: 20Ω
:
: 110mV
@25 : 0.03%F.S 5uV

: Vout≤5uV
: 0.005%F.S/
: 50ms
: - - 375V
: - 2500VAC 1min
- 2500VAC 1min
- 500VAC 1min
: - - 200MΩ 500VDC



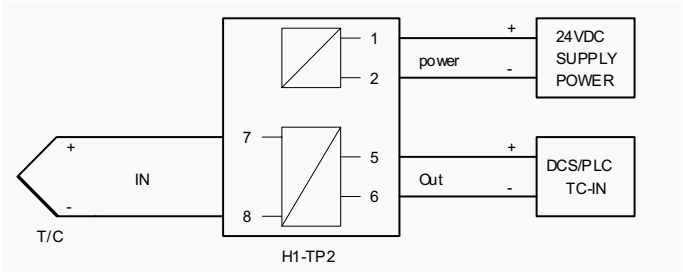

:

H1-TP 号 RESISTANCE ISOLATOR

号 DCS/PLC
2

号

号

号	1	2	1	2
H1-TP3-1010	40~4000Ω		40~4000Ω	
H1-TP3-1011	40~4000Ω		40~4000Ω	40~4000Ω

号 4~20mA 0~10V 号
DCS/PLC 号 4~20mA 0~10V 本
号 号 1 2

2 3 4 变 4~20mA 0~10V

号

号	1	2	1	2
H2-GI1-#0**	# 1		* 2	* 2

1

1：K	4：0~10V DC	V：0~100mV DC
9：Pt100	C：4~20mA DC	G：

2

4：0~10V DC	C：4~20mA DC	G：	0： 2

1 本 号 号
2 ： K 1 4~20mA 2 0~10V 号 ：H2-GI1-10C4
3 K 0~1200
4 Pt100 0~300
5 0~10V 号 4~20mA 号 号
号 号
6 号 号 “ 变 MIK2011” “
GeneralConfig ”

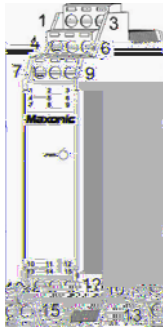

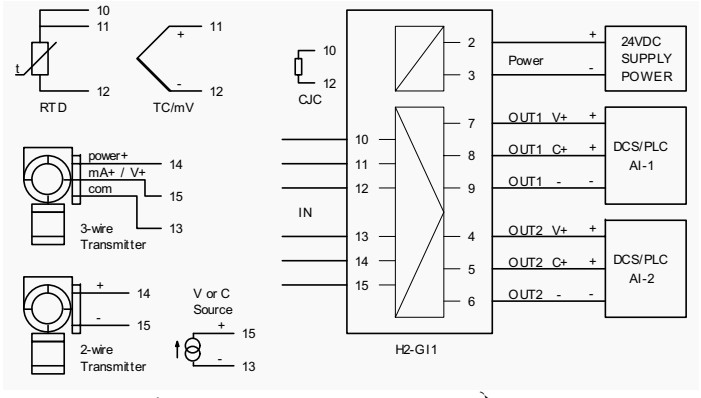

：
变
CJC
变 且

技术

：20 30VDC 2W
号：
： 100Ω/
： 20Ω/
： 1
： 0.3mA
号：
：22 26V
： 40mA；
26V
： 50Ω；
100kΩ
@25 ： 号与

：Iout≤10uA Vout≤5mV
：
LED：
LED： ：
号： 号
： 0~500Ω；
10kΩ
： 0.01%F.S/ 0.005%F.S/
：1s
： - - 375V
： - 2500VAC 1min
- 2500VAC 1min
- 500VAC 1min
： - - 200MΩ 500VDC

号与

			@25	
K	-200 1372	50	0.5	0.1% F.S
S	-50 1768	300	1.5	0.1% F.S
E	-200 1000	50	0.5	0.1% F.S
B	100 1820	300	1.5	0.1% F.S
R	-50 1768	300	1.5	0.1% F.S
T	-200 400	50	0.5	0.1% F.S
J	-200 1200	50	0.5	0.1% F.S
N	-200 1300	50	0.5	0.1% F.S
Pt 100	-200 850	20	0.2	0.1% F.S
mV	0~100mV	10mV	100uV	0.1% F.S
mA	0~20mA	2mA	20uA	0.1% F.S
V	0~10V	2V	20mV	0.1% F.S

：变 与
Pt100(0-100)： 0.2 ：100×0.1%=0.1 0.2 ：
Pt100(0-300)： 0.2 ：300×0.1%=0.3 0.3

H1-CM1 号 RS 5 ISOLATOR

RS485 号 DCS/PLC 1 12V50mA

1

RS485 仪

号

号			
H1-CM1-1010	RS485		RS485
H1-CM1-1210	RS485	12V*50mA	RS485

技术

：20 30VDC 1.5W
号：RS485 号
号：RS485 号
号 ： RS485 号
： 20V
50mA 12V
： 10us

： 57600 bps
：
： 1~32
： - - 375V
： - 2500VAC 1min
- 2500VAC 1min
- 500VAC 1min
： - - 200MΩ 500VDC



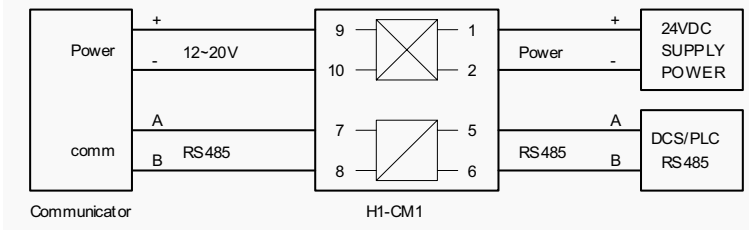

H1-DI - 22 AC-SWITCH INTERFACE

AC220V 号 号 DCS/PLC 2 2

本

AC220V 号

技术

号： AC220V 号
3mA@220VAC
80V、 ON
50V、 OFF
LED： ON： OFF
号：
30V
50mA
： 45~65kHz
： - 375V
： 2500VAC 1min
： 200MΩ 500VDC



